Espessura de porta:
38/45 mm

Door thickness:
38/45 mm

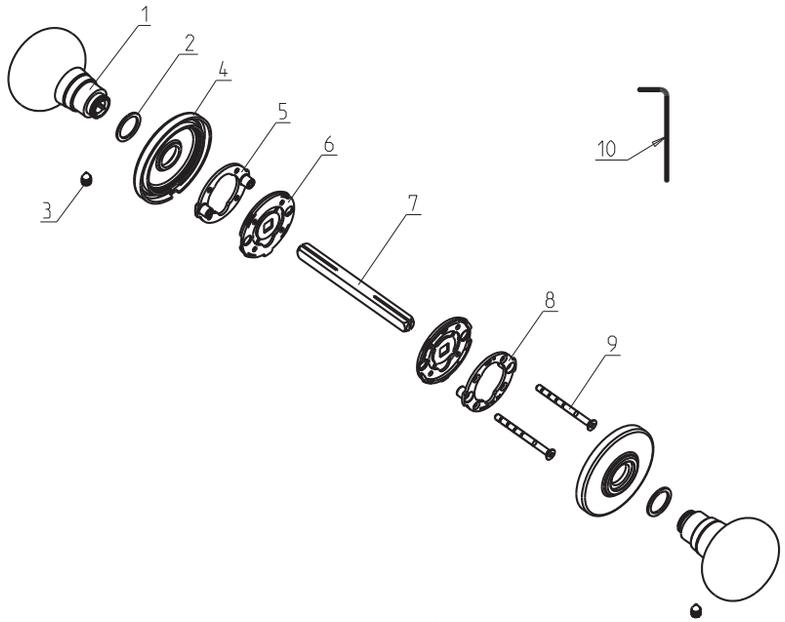

Componentes:

1 - Puxador (2)
2 - Anilha anti-fricção (2)
3 - Perno M6 (2)
4 - Roseta (2)
5 - Adaptador fêmea (1)
6 - Base do adaptador (2)
7 - Quadra 8x100mm (1)
8 - Adaptador macho (1)
9 - Parafuso M4x50 (2)
10 - Chave sextavada (1)

NOTA: Sr. instalador, por favor entregue esta instrução de instalação ao futuro proprietário

Components:

1 - Handle (2)
2 - Anti-friction washer (2)
3 - M6 pin (2)
4 - Rosette (2)
5 - Female adapter (1)
6 - Adapter base (2)
7 - Spindle 8x100mm (1)
8 - Male adapter (1)
9 - M4x50 screw (2)
10 - Hex key (1)

NOTE: Please give this installation instruction to the future owner

PT As informações e dimensões apresentadas são indicativas e podem ser alteradas sem aviso prévio, no âmbito do compromisso da TUPAI com a melhoria contínua. As imagens e desenhos são propriedade intelectual da TUPAI – Indústria de Ferragens, S.A. e não podem ser reproduzidos. Todas as medidas estão em milímetros.

EN The information and dimensions provided are indicative and may be changed without prior notice, in line with TUPAI's commitment to continuous improvement. All images and drawings are the intellectual property of TUPAI – Indústria de Ferragens, S.A. and may not be reproduced. All measurements are in millimetres.

23-0055-01 | 56291002000620 | 09/2025

Furação na porta | *Drilling the door:*

Passo 1
Step 1

Executar furos passantes:
- 20mm no alinhamento da medida testa à broca indicada na fechadura.
- 8mm no mesmo alinhamento e distanciados 38mm.

Drill through holes:
- 20mm in diameter aligned with the face measurement using the drill bit indicated on the lock.
- 8mm in diameter on the same alignment, spaced 38mm apart.

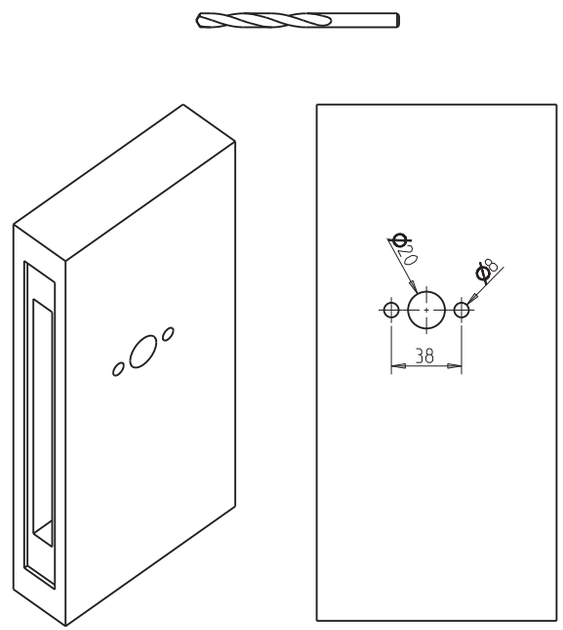

Instalação na porta | *Fixing to the door:*

Passo 1 Inserir a quadra na fechadura.

Step 1 *Insert the spindle into the lock.*

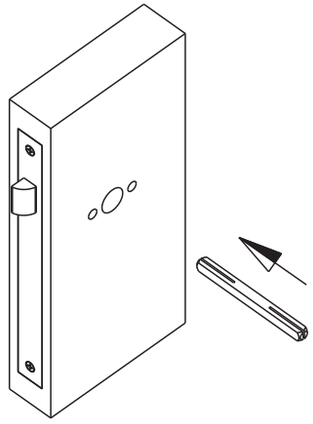

NOTA:
As cavidades na quadra ficam orientadas para baixo.

NOTE:
The cavities on the spindle must be oriented downward.

Passo 2 Inserir as bases com os adaptadores, guiados com a ajuda da quadra.

Step 2 *Insert the bases with the adapters, guided with the help of the spindle.*

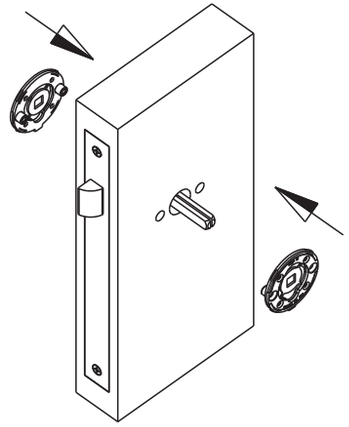

Passo 3 Centrar a quadra em relação a espessura da porta e fixe os adaptadores com os parafusos.

Step 3 *Center the spindle in relation to the door thickness and fasten the adapters with the screws.*

- Apertar os parafusos moderadamente.

- Após fixar os adaptadores, rode a quadra de forma a quebrar as guias da quadra e remova-as da instalação.

- Tighten the screws moderately.

- After securing the adapters, rotate the spindle to break the spindle guides and remove them from the installation.

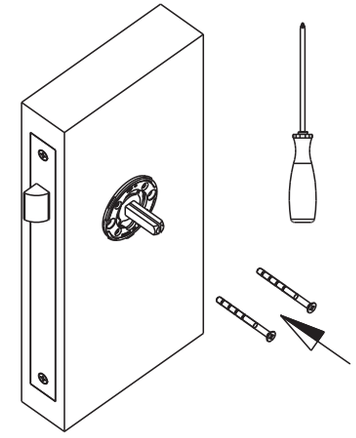

Passo 4 Centrar as rosetas sobre os adaptadores até ouvir o click do encaixe.

Step 4 *Place the rosettes onto the adapters until you hear the click of the fitting.*

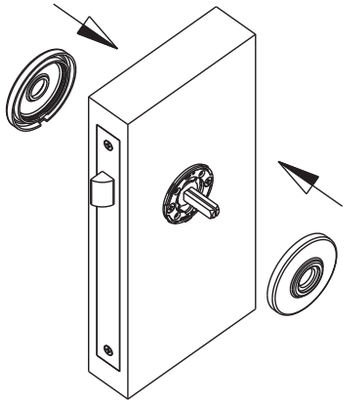

Passo 5 Centrar as anilhas anti-fricção junto com os puxadores sobre as rosetas.

Step 5 *Place the anti-friction washers together with the handles onto the rosettes.*

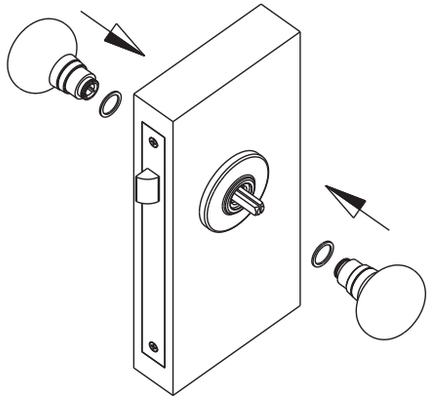

Passo 6 Finalizar a instalação fixando os puxadores com os pernos M6.
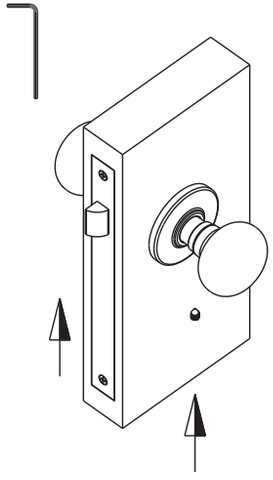
Step 6 *Finish the installation by securing the handles with the M6 pins.*